www.hunterdouglas.com.co

HunterDouglas®

CIELOS RASOS

TILE SNAP-IN

DETALLE ESQUINA BANDEJA TILE SNAP-IN

FORMA DE INSTALACIÓN

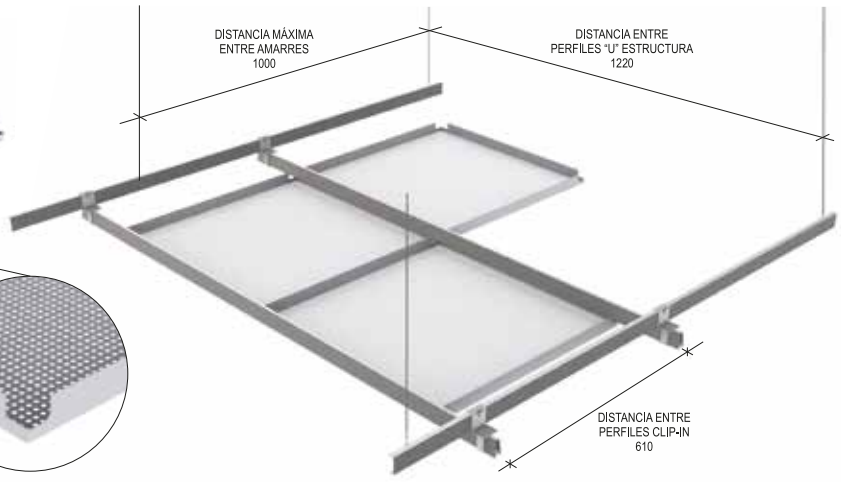

CARACTERÍSTICAS

- El **Cielo Raso Bandeja Tile Snap-In HunterDouglas®**, es un sistema de cielo raso único en el mercado, no solo porque su percepción a la vista resalta la verdadera magnitud de las bandejas, sino porque utiliza un sistema de suspensión oculto denominado Snap-In.

- Es un conjunto de perfiles metál icos (perfil Snap-In / perfil "u" estructura) que se suspenden de la placa u otra superficie existente y en los cuales se insertan a presión las bandejas del cielo raso, logrando un acabo limpio, plano y sin dejar a la vista su estructura. Por lo tanto, es óptimo para espacios que requieren especial asepsia, cierta seguridad y acceso restringido a las instalaciones que van po encima del nivel del Cielo Raso.

DESCRIPCIÓN TÉCNICA

Material: Aluzinc 0.5 mm, Aluminio 0.8 mm
Dimensión: 610 mm x 610 mm
Color: Blanco y Aluminio Medio.
Colores especiales a pedido.
Pintura: Poliéster horneable
Acabados: Liso ó Perforado
Suspensión: Oculta
Longitud: **Perfil "U" Estructura:** 5 mm
Perfil Snap-In: 5 mm
Perfil "U" de Remate: 4 m estándar
Colores Cielo Raso

Material	Peso en Kg/m²	Consumo panel/m²
Aluzinc	4.81	2.70
Aluminio	2.65	2.70

PERFORACIONES DISPONIBLES

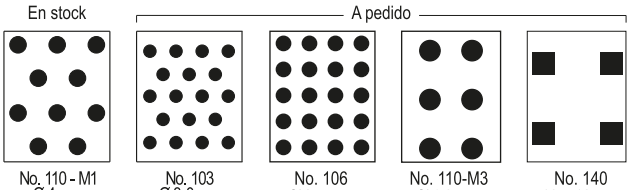

No. 110 - M1
Ø 4 mm
21% abierto
9,53 mm
8,25 mm

No. 103
Ø 3,0 mm
20% abierto
6,35 mm
5,50 mm

No. 106
Ø 2,5 mm
16% abierto
5,50 mm
5,50 mm

No. 110-M3
Ø 4,0 mm
12% abierto
9,53 mm
11,0 mm

No. 140
10 x 10 mm
25% abierto
20 mm
20 mm

COMPONENTES SISTEMA SNAP - IN

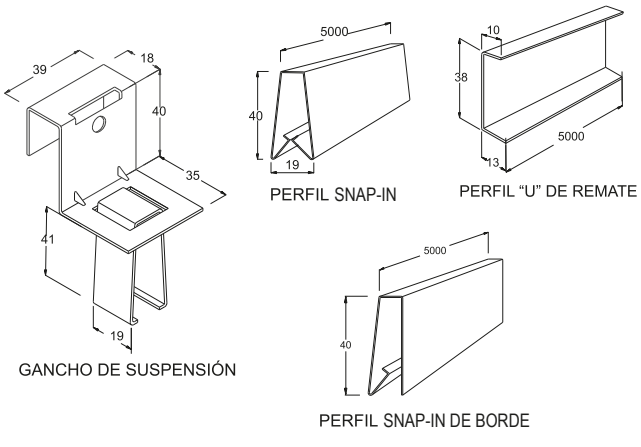

DETALLE: REMATE CONTRA MURO CON PERFIL "U"

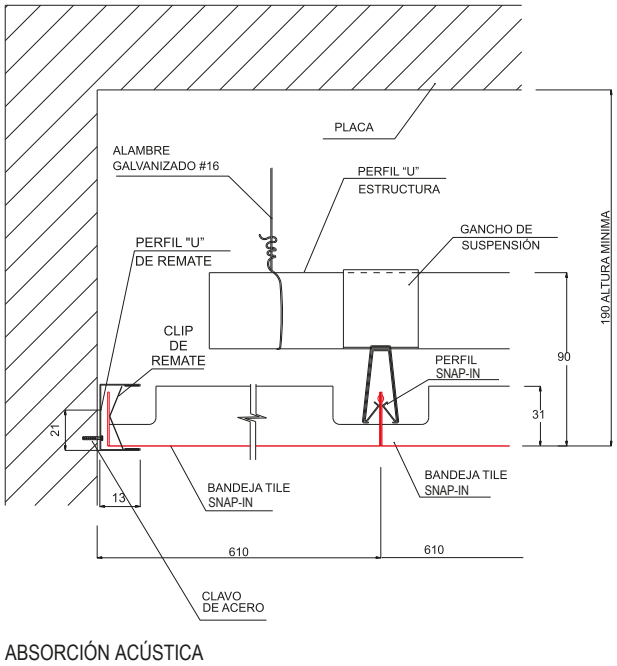

ABSORCIÓN ACÚSTICA

- El coeficiente e de absorción acústica (NRC) de este cielo raso, varía entre 0.70 y 0.95, dependiendo del tipo de perforación y material absorbente aplicado.

NOTA: Los componentes del producto de esta Ficha están en constante proceso de innovación y desarrollo, por lo que pueden estar sujetos a modificaciones. Las medidas están expresadas en milímetros (mm).